VENECIANAS / MOSQUITERAS

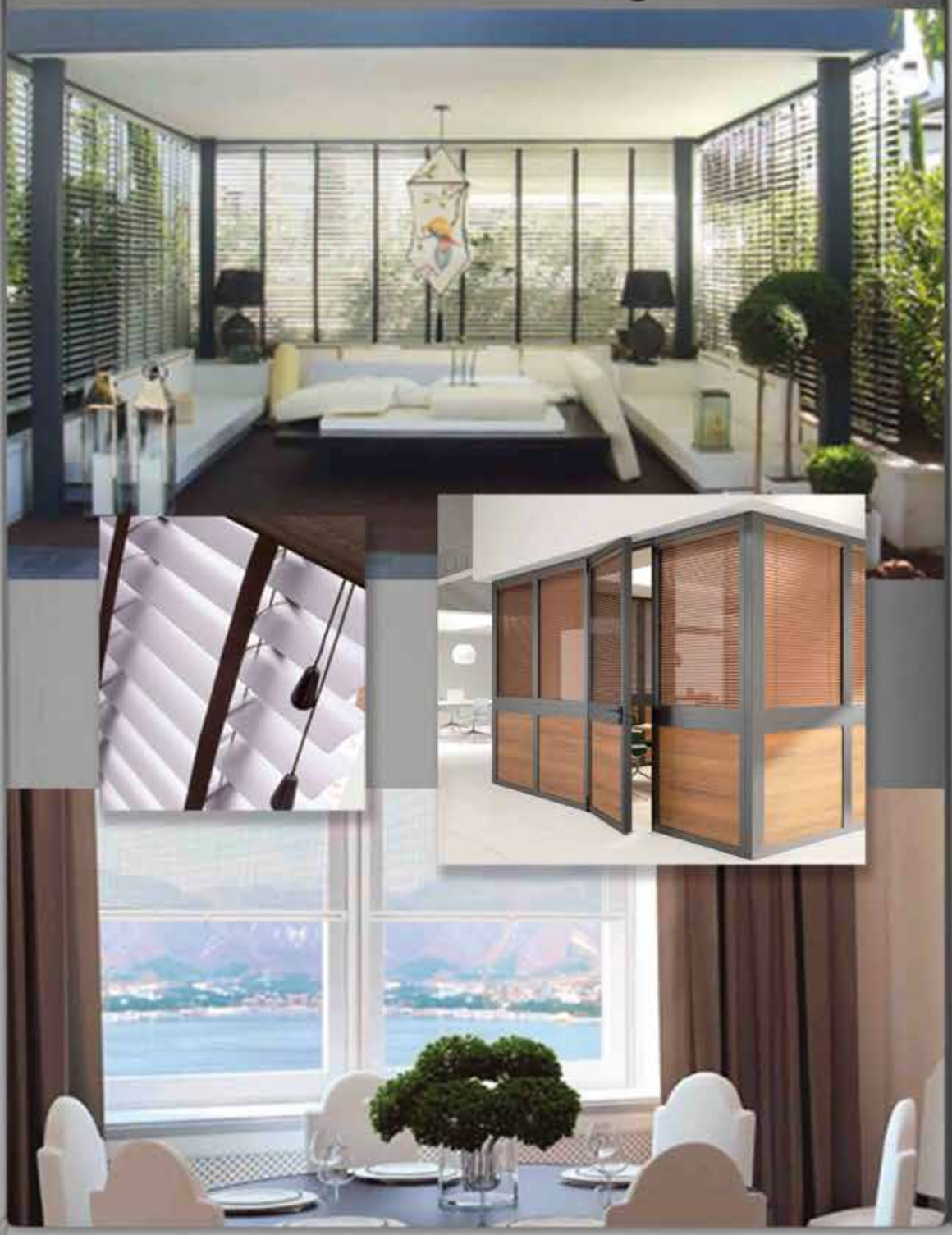

VENECIANAS / MOSQUITERAS

ESQUEMA VENECIANA ALUMINIO 25 / 16 mm.

1 -	11401021	Soporte Palomita con escuadra (pared techo)
2 -	11209001	Varilla de hierro media luna
3 -	11401010	Maquinilla de graduar
4 -	11401011	Maquinilla de freno
5 -	11216	Cordón 1,4 mm.
6 -	11214- 15	Escalerilla 25 mm. - 16 mm.
7 -	11601	Lama
8 -	11401	Varilla PVC
9 -	11401012	Tope cabezal transparente
10 -	11201	Cabezal
11 -	11401013	Tope riel transparente
12 -	11202	Riel
13 -	11401014	Botón final escalerilla transparente
14 -	11401025	Sujección primera lama 25 mm. - 16 mm.
15 -	11401015	Tirador de cordón
16 -	11420001	Soporte extensible 60 mm.
17 -	11401007	Gancho unión varilla
18 -	11401016	Tirador de varilla PVC
19 -	11401023	Cogida de riel
20 -	11401009	Bombo sin tornillo
21 -	11401022	Soporte bombo
22 -	11401026	Corrector cordón (con 4 cordones)
23 -	11401028	Conector de varilla
24 -	11401018	Soporte techo
25 -	11401019	Embellecedor de graduar

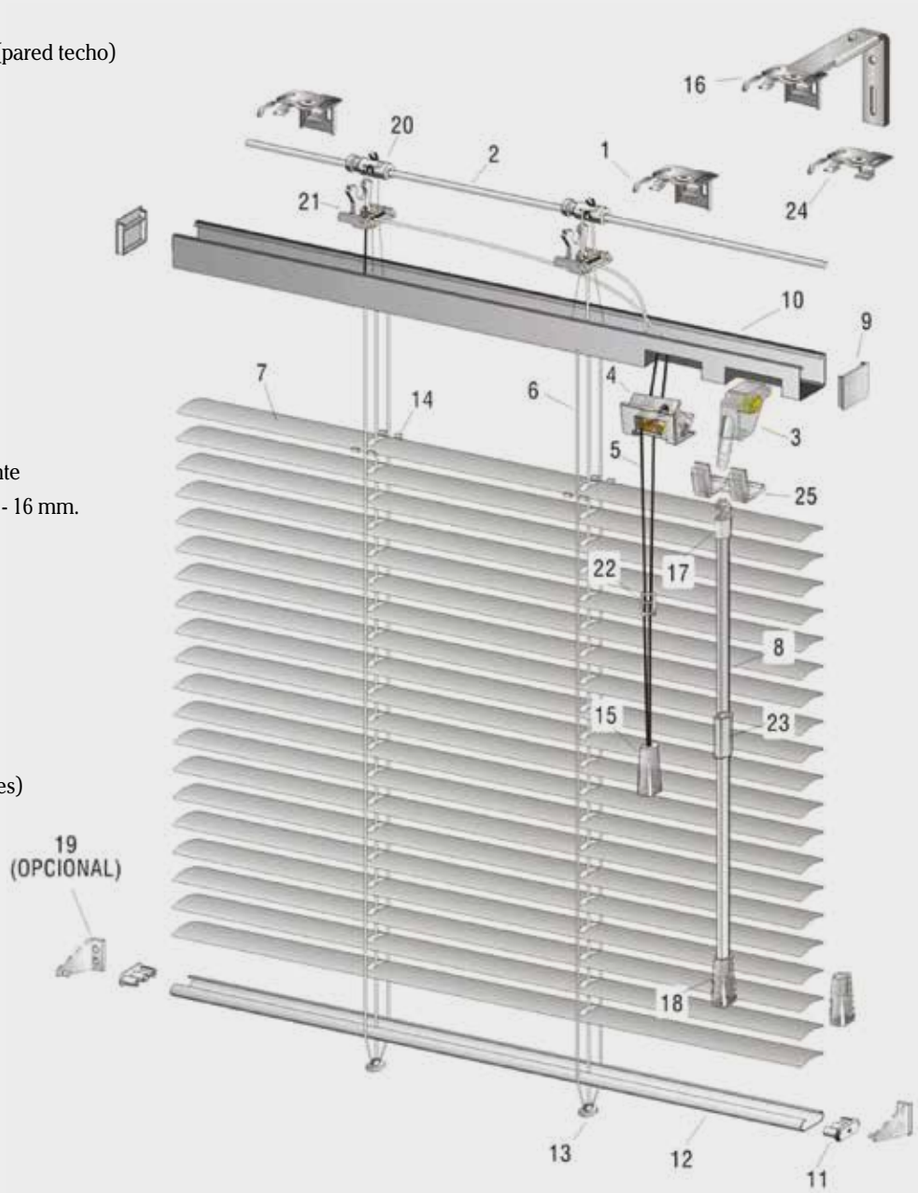

GUIADA CABLE

- Kit preparado para altura de persiana 2.500 mm.

Código:
30699030

Galerías Álvarez se reserva el derecho de modificar o innovar el diseño de las piezas sin previo aviso.

VENECIANAS 25 MM

DESCRIPCIÓN	PRECIO
COLOR LISO	
METAL	
PERFORADA	
PERLA	
ALUMADERA	
COMBINADA LISO-METAL	

Facturación mínima 1m² para COLOR LISO Y METAL y 1,50m² para el resto de COLORES Y COMBINADAS
Se facturará en múltiplos de 5 cms.

VENECIANAS 16 MM

DESCRIPCIÓN	PRECIO
COLOR LISO	
METAL	
COMBINADA LISO-METAL	

Facturación mínima 1m² para COLOR LISO Y METAL y 1,50m² para el resto de COLORES Y COMBINADAS.
Se facturará en múltiplos de 5 cms.

OPCIONES SISTEMAS

DESCRIPCIÓN	PRECIO
KIT GUÍA CABLE (2500 MM)	
MOTORIZACIÓN SOMFY CABEZAL 25 MM PULSADOR	BAJO PRESUPUESTO
MOTORIZACIÓN CAB.25 MM VÍA RADIO	BAJO PRESUPUESTO
MANDO 1 CANAL	BAJO PRESUPUESTO
MANDO 4 CANALES	BAJO PRESUPUESTO

SOPORTES

DESCRIPCIÓN	PRECIO
SOPORTE EXTENSIBLE 60 MM	
SOPORTE EXTENSIBLE 120 MM	
SOPORTE TECHO VENECIANA	
SOPORTE PALOMITA CON ESCUADRA	
COGIDA DE RIEL	

Nota: Todas las venecianas se sirven con soporte palomita (pared-techo),

OTRAS OPCIONES

DESCRIPCIÓN	PRECIO
VENECIANA INFERIOR A 350 MM	
TRABAJO ESPECIAL	
PERSONALIZACIÓN	BAJO PRESUPUESTO

MEDIDAS DE OCUPACIÓN

Altos en mm.	Recogida en mm. 25 mm.	16 mm.
1.000	60	70
1.200	65	77
1.400	70	85
1.600	75	93
1.800	80	110
2.000	85	107
2.200	90	115
2.400	95	125
2.600	100	130
2.800	110	135
3.000	115	140

Nº CORDÓN Y ESCALERILLA

	Altos en mm.	Escalerilla	Cordón
25 mm.	100 - 749	2	2
	750 - 1.299	3	3
	1.300 - 1.799	4	4
	1.800 - 2.299	5	4
	2.300 - 3.000	6	4
16 mm.	79 - 649	2	2
	650 - 1099	3	3
	1.100 - 1.499	4	4
	1.500 - 1.799	5	4
	1.800 - 3.000	6	4

Nº SOPORTES

Altos en mm.	Nº Soportes
0 - 1.299	2
1.300 - 1.999	3
2.000 - 2.599	4
2.600 - 3.000	5

OPCIONES DE MANDOS SEGÚN MEDIDAS

Altos en mm.	
90 - 199	Sin mandos
200 - 259	Un mando*
260 - 309	Normales**
310 - 3.000	Izquierda / Derecha / Normales

Altos en mm.	GUÍADAS
200 - 249	Sin mandos
250 - 309	Un mando*
310 - 359	Normales**
360 - 3.000	Izquierda / Derecha / Normales

Altos en mm.	ALTURA MANDOS
0 - 199	1.000
200 - 300	1.500

* Se puede poner el mecanismo de graduar o el freno de subida y bajada.
EN ESTE TIPO DE PERSIANAS LAS LAMAS TIENDEN A INCLINARSE HACIA EL LADO DEL MECANISMO
** La varilla de PVC al lado izquierdo y el cordón de subida y bajada a la derecha.

INCLINACIÓN:

25º respecto a la vertical con sistema de guía cable.

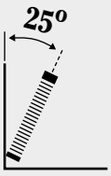

INSTRUCCIONES DE MEDIDAS:

HUECO:
- Alto del hueco menos 5 mm.
- Ancho del hueco menos 5 mm.
- Tomar dos o tres medidas de referencia tanto en ancho como en altura y coger la medida más pequeña.

PARCHE:
- Alto total de medida de persiana.
- Ancho total de medida de persiana.

MEDIDAS MÁXIMAS Y MÍNIMAS. m² MÁXIMO

	25 / 16 mm.
m²	3,5 m² (aconsejable)
ALTO MÁXIMO	3.000 mm. (aconsejable)
ANCHO MÁXIMO	2.800 mm. (aconsejable)
ANCHO MÍNIMO	Standard 350 mm. Monomandos 500 mm. Para medidas inferiores ver sección trabajos especiales. Monomandos 500 mm. Consultar OPCIONES DE MANDOS.

MEDIDAS DE TERMINACIÓN:

ALTURA TOTAL: Dependiendo de la escalerilla tiene una variación de +/- 20 mm.
ANCHO TOTAL: Variación de +/- 2,5 cm.

DISTANCIA PRIMERA ESCALERILLA (ESTÁNDAR)

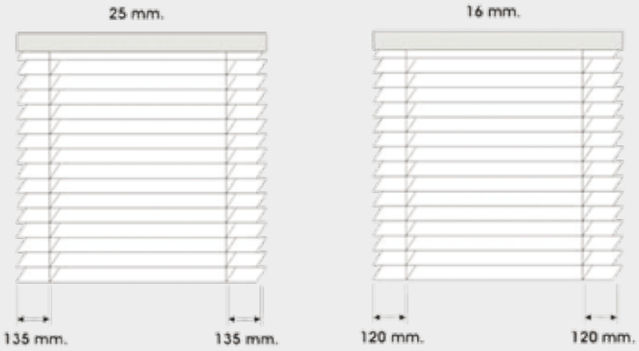

CARACTERÍSTICAS GENERALES:

CABEZAL: Medidas de 25 x 24 mm. Para 25 - 16 mm. Cantos en forma de "U" de espesor 0,5 mm.
De hierro FEP01 con acabado fosfatado por inmersión en agua desmineralizada con máximo de 10 microsiemens y pintado en dos capas, primera de vinilo y posteriormente una capa de polvo de poliéster lacado al horno infrarrojo a temperatura de 230º de un grosor de 14-21 micrones s/color.

RIEL: Medida de 16 mm. en forma de "C" invertida para 25 - 16 mm. cerrado de 50 mm. De las mismas características que el cabezal.

LAMA: Constituida por aluminio virgen con óptima aleación que permita la máxima fuerza, flexibilidad y resistencia a los factores de corrosión tanto externos como internos.

Medida en anchura 25 mm. Espesor 0,21 mm.
Medida de anchura 16 mm. Espesor 0,21 mm.

Imprimación con polvo de poliéster y proceso electrostátic con secado al horno por infrarrojo.

CORDÓN: Cordón de 1,4 mm. y 3 mm. 100% poliéster. El cordón es de la misma tonalidad que las lamas de la persiana.

ACCIONAMIENTOS: Por mecanismos de elevación y orientación fabricados con A.B.S. fortalecido e hierro cincado.

Cantoneras de cabezal y riel de color transparente.

LUGARES DE INSTALACIÓN:

Su línea y diversidad de colores se adapta a lugares como oficina, hogar, escaparates...
NO SE RECOMIENDA instalar en lugares húmedos (ej. baños, piscinas climatizadas...) o exteriores debido a la oxidación.

HOJA DE PEDIDO

☐ **VENECIANA ALUMINIO 25 mm.**

☐ **VENECIANA ALUMINIO 16 mm.**

fecha pedido:

OBSERVACIONES:

CÓDIGO CLIENTE

Sr. D.

domicilio:

población:

teléfono:

fax:

CANTIDAD	ANCHO ↔	ALTO ↕	MODELO	COLOR	MANDOS						MOTORIZADA	SOPORTES			SEPARADORES
					Izda.	Dcha.	Normal	Altura mando	Mono-mando	Cardan		Techo-pared	Techo	Lateral	60 mm.

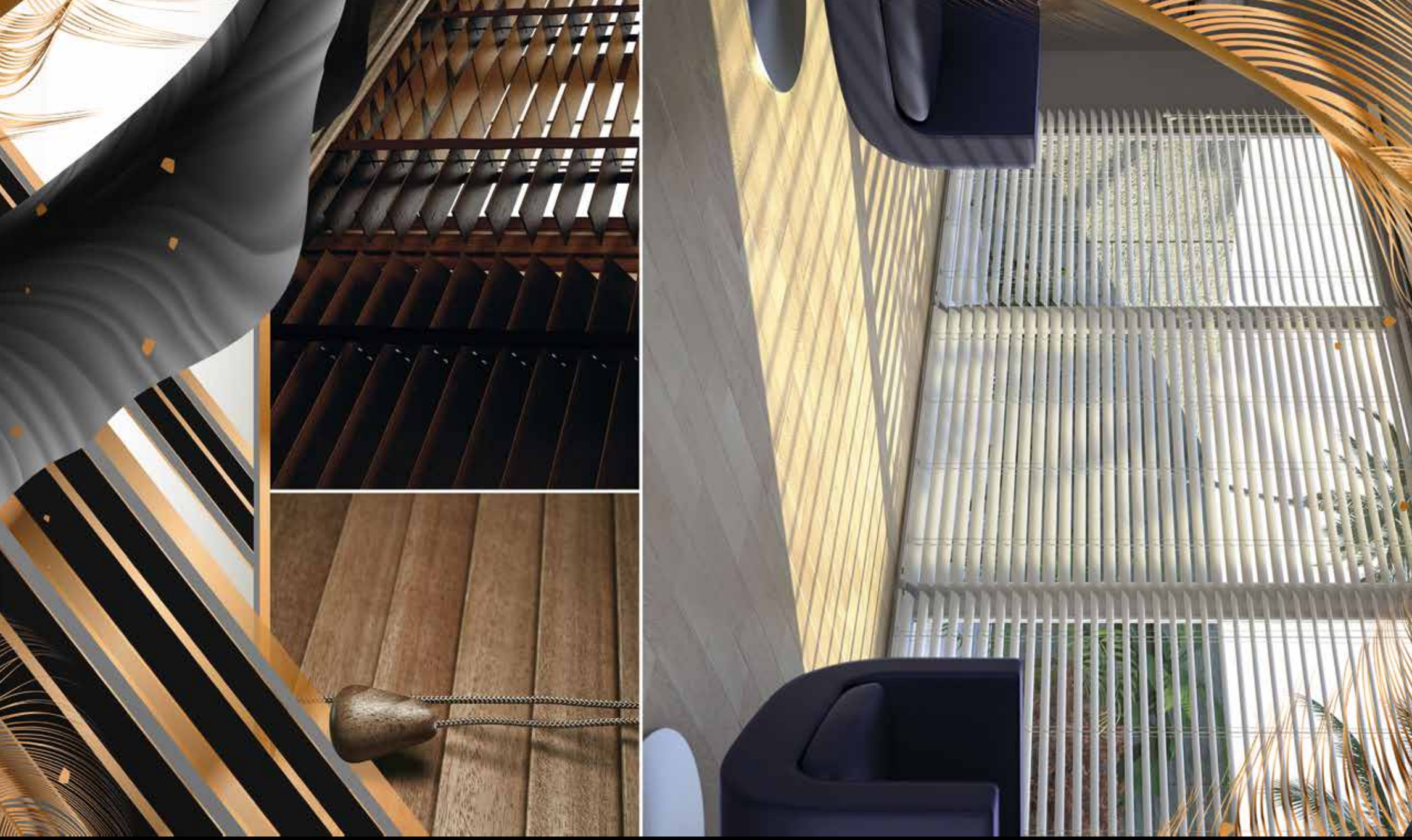

VENECIANAS DE MADERA

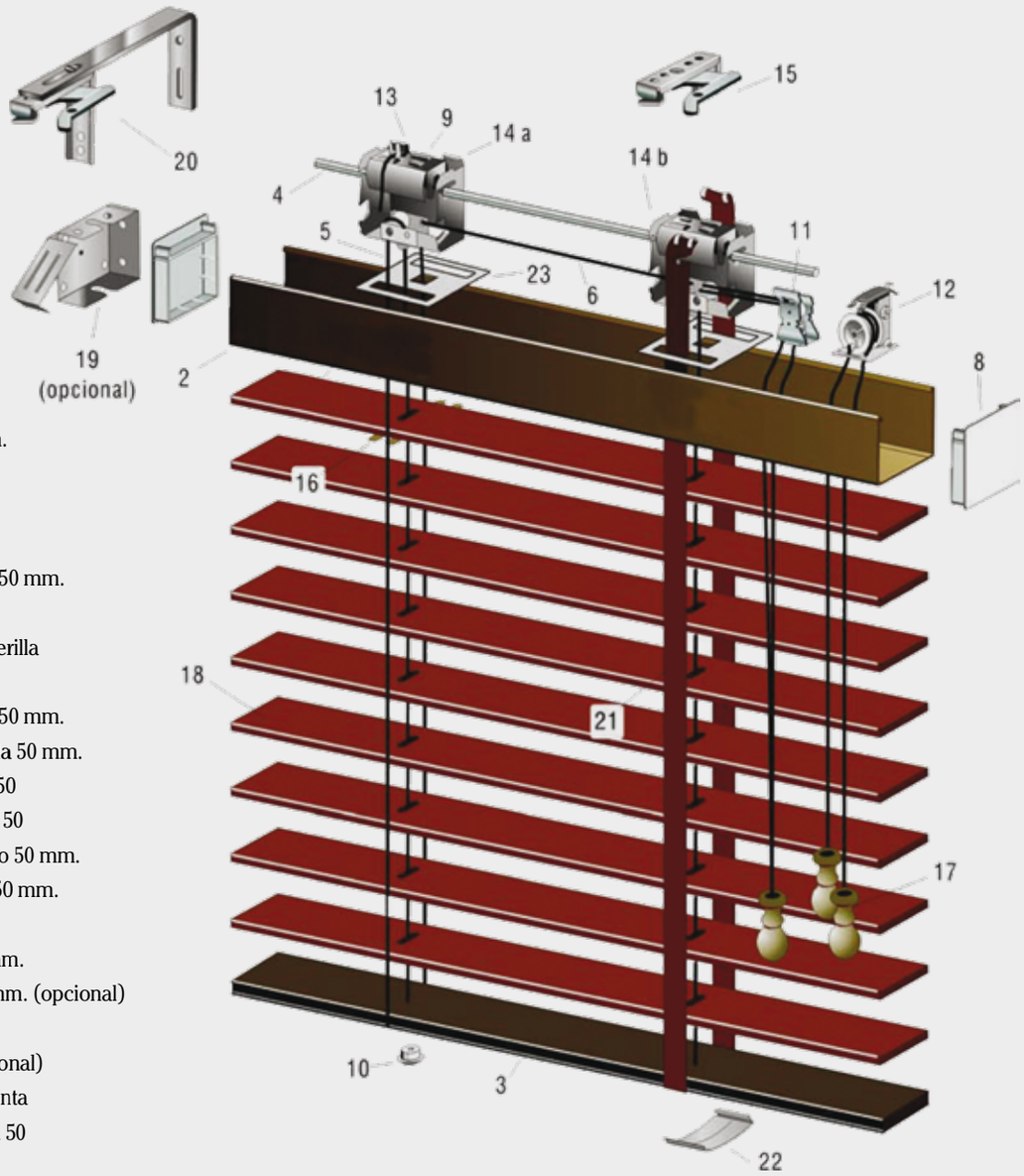

2 -	**11235**	Cabezal 50 mm.
3 -	**11299**	Riel madera 50 mm.
4 -	**11209012**	Varilla 6 x 6 mm.
5 -	**11218**	Escalerilla 50 mm.
6 -	**11233**	Cordón 2 mm.
8 -	**11233**	Cantonera cabezal 50 mm.
9 -	**11601**	Bobina cordón 50
10 -	**11401**	Tope madera escalerilla
11 -	**11401012**	Freno 50 cm.
12 -	**11201**	Maquinilla graduar 50 mm.
13 -	**11401013**	Prisionero escalerilla 50 mm.
14a -	**11202**	Soporte varilla izq. 50
14b -	**11401014**	Soporte varilla dch. 50
15 -	**11401025**	Soporte pared-techo 50 mm.
16 -	**11401015**	Sujección 1ª lama 50 mm.
17 -	**11420001**	Tirador madera
18 -	**11401007**	Lama madera 50 mm.
19 -	**11401016**	Soporte lateral 50 mm. (opcional)
20 -	**11401023**	Soporte 60 mm.
21 -	**11401009**	Cinta 50 mm. (opcional)
22 -	**11401022**	Embellecedor de cinta
23 -	**11401026**	Base soporte varilla 50

PERSIANA CON ESCALERILLA

PERSIANA CON CINTA

CATÁLOGO PERSIANA DE MADERA 18 €/NETO

VENECIANA MADERA 25 MM. CON ESCALERILLA

	ANCHO PVP				
ALTO	0,60	0,80	1,00	1,20	1,40
0,75					
1,00					
1,25					
1,50					
1,75					
2,00					
2,25					
2,50					

VENECIANA MADERA 25 MM. CON CINTA

	ANCHO PVP				
ALTO	0,60	0,80	1,00	1,20	1,40
0,75					
1,00					
1,25					
1,50					
1,75					
2,00					
2,25					
2,50					

VENECIANA MADERA 35 MM. CON ESCALERILLA

	ANCHO PVP							
ALTO	0,60	0,80	1,00	1,20	1,40	1,60	1,80	2,00
0,75								
1,00								
1,25								
1,50								
1,75								
2,00								
2,25								
2,50								
2,75								
3,00								

VENECIANA MADERA 35 MM. CON CINTA

	ANCHO PVP							
ALTO	0,60	0,80	1,00	1,20	1,40	1,60	1,80	2,00
0,75								
1,00								
1,25								
1,50								
1,75								
2,00								
2,25								
2,50								
2,75								
3,00								

PRECIOS VENECIANA MADERA MODELO COLONIAL 50 MM.

VENECIANA MADERA 50 MM. CON ESCALERILLA

	ANCHO PVP							
ALTO	0,60	0,80	1,00	1,20	1,40	1,60	1,80	2,00
0,75								
1,00								
1,25								
1,50								
1,75								
2,00								
2,25								
2,50								
2,75								
3,00								
3,25								
3,50								

VENECIANA MADERA 50 MM. CON ESCALERILLA

ALTO	2,20	2,40	2,60	2,80	3,00
0,75					
1,00					
1,25					
1,50					
1,75					
2,00					
2,25					
2,50					
2,75					
3,00					

VENECIANA MADERA 50 MM. CON CINTA 25 MM.

	ANCHO PVP							
ALTO	0,60	0,80	1,00	1,20	1,40	1,60	1,80	2,00
0,75								
1,00								
1,25								
1,50								
1,75								
2,00								
2,25								
2,50								
2,75								
3,00								
3,25								
3,50								

VENECIANA MADERA 50 MM. CON CINTA 25 MM.

ALTO	2,20	2,40	2,60	2,80	3,00
0,75					
1,00					
1,25					
1,50					
1,75					
2,00					
2,25					
2,50					
2,75					
3,00					

VENECIANA MADERA 50 MM. CON CINTA 38 MM.

	ANCHO PVP							
ALTO	0,60	0,80	1,00	1,20	1,40	1,60	1,80	2,00
0,75								
1,00								
1,25								
1,50								
1,75								
2,00								
2,25								
2,50								
2,75								
3,00								
3,25								
3,50								

VENECIANA MADERA 50 MM. CON CINTA 38 MM.

ALTO	2,20	2,40	2,60	2,80	3,00
0,75					
1,00					
1,25					
1,50					
1,75					
2,00					
2,25					
2,50					
2,75					
3,00					

LAMA 25 mm.

LAMA 35 mm.

LAMA 50 mm.

LAMA 25 mm.

Medida ancho de lama: 27+- 0.08 mm.
Grosor de lama: 3+- 0.01 mm.
Alabeo de lama: 1.4 m+- 2.5 mm.
Tipo de Madera: Abachiwood
Cenefa: Incluye una cenefa de madera a tono con el color de la lama, sujeta al cabezal con imanes.
Peso cortina: 1.8 kg / m2
Ancho mínimo: 300 mm.
Ancho máximo: 1.400 mm.
Alto mínimo: 300 mm.
Alto máximo: 2.500 mm.

SISTEMA OPERACIÓN MANUAL
Medida Cabezal:
Escalerilla: 29 x 30 mm.
Cinta: 37 x 37 mm.
Tipo de cordón: A juego con el color de la sujección.
Tipo de Soporte
Escalerilla: Soporte giratorio
Cinta: Cajetines Laterales

Operación: Mediante cordones para orientar, subir y bajar la cortina

Altura cortina	Repliegue	
	Escalerilla	Cinta
600 mm	147 mm	153 mm
1.000 mm	206 mm	224 mm
1.500 mm	287 mm	312 mm
2.000 mm	367 mm	400 mm
2.500 mm	447 mm	488 mm
3.000 mm		576 mm

Las medidas de repliegue son aproximadas

LAMA 35 mm.

Medida ancho de lama: 35+- 0.08 mm.
Grosor de lama: 3+- 0.01 mm.
Alabeo de lama: 2 m+- 3.5 mm.
Tipo de Madera: Abachiwood
Cenefa: Incluye una cenefa de madera a tono con el color de la lama, sujeta al cabezal con imanes.
Peso cortina: 2.0 kg / m2
Ancho mínimo: 300 mm.
Ancho máximo: 2.000 mm.
Alto mínimo: 300 mm.
Alto máximo: 2.500 mm.

SISTEMA OPERACIÓN MANUAL
ESCALERILLA / CINTA
Medida Cabezal: 37 x 37 mm
Tipo de cordón: A juego con el color de la sujección.
Tipo de sujección: Cajetines Laterales
Opcional soporte giratorio a techo y pared o escuadras de 100/150 y 150/200 mm.
Operación: Mediante cordones para orientar, subir y bajar la cortina

Altura cortina	Repliegue	
	Escalerilla	Cinta
600 mm	120 mm	141 mm
1.000 mm	163 mm	186 mm
1.500 mm	218 mm	254 mm
2.000 mm	278 mm	322 mm
2.500 mm	329 mm	390 mm
3.000 mm	384 mm	458 mm

Las medidas de repliegue son aproximadas

LAMA 50 mm.

Medida ancho de lama: 50+- 0.08 mm.
Grosor de lama: 3+- 0.01 mm.
Alabeo de lama: 3 m+- 3 mm.
Tipo de Madera: Abachiwood
Cenefa: Incluye una cenefa de madera a tono con el color de la lama, sujeta al cabezal con imanes.
Peso cortina: 2.1 kg / m2 (Except Hightech)
Ancho mínimo: 300 mm.
Ancho máximo: 3.000 mm.
Alto mínimo: 300 mm.
Alto máximo: 3.500 mm.

SISTEMA OPERACIÓN MANUAL
ESCALERILLA / CINTA
Medida Cabezal: 51 x 57 mm
Tipo de cordón: A juego con el color de la sujección.
Tipo de sujección: Cajetines Laterales
Opcional soporte giratorio a techo y pared o escuadras de 100/150 y 150/200 mm.
Operación: Mediante cordones para orientar, subir y bajar la cortina

Altura cortina	Repliegue		
	Escalerilla	Cinta 25	Cinta 38
600 mm	124 mm	134 mm	131 mm
1.000 mm	159 mm	173 mm	172 mm
1.500 mm	202 mm	221 mm	223 mm
2.000 mm	245 mm	269 mm	276 mm
2.500 mm	288 mm	317 mm	325 mm
3.000 mm	331 mm	365 mm	376 mm

Las medidas de repliegue son aproximadas

HOJA DE PEDIDO

VENECIANA MADERA 25 mm.
VENECIANA MADERA 35 mm.
VENECIANA MADERA 50 mm.

fecha pedido:

OBSERVACIONES:

CÓDIGO CLIENTE

Sr. D.

domicilio:

población:

teléfono:

fax:

CANTIDAD	ANCHO ↔	ALTO ↕	ANCHO LAMA							MODELO	COLOR	MANDOS				MOTOR	FORMA DE CENEFA			
			25 mm.		35 mm.		50 mm.													
			escalerilla	cinta 16	escalerilla	cinta 16	escalerilla	cinta 25	cinta 38			Izda.	Dcha.	Normal	Altura mando					

IMPORTANTE
La medida de ancho indicada en el pedido será la medida de la lama y el cabezal. Con los soportes laterales y la cenefa esta medida se verá incrementada en aproximadamente 30 mm. Es muy importante tener este punto en cuenta para las instalaciones dentro de hueco. TODAS LAS MEDIDAS EN MILÍMETROS.

MOSQUITERA ENROLLABLE VERTICAL

Sistema de anclaje
Sistema de anclaje mediante tornillos para fijar el cajón mosquitera.

Freno
Freno de seguridad interior, de altura graduable donde se fijará el zócalo móvil.

MOSQUITERA ENROLLABLE VERTICAL FRONTAL

Sistema de anclaje
Sistema de anclaje mediante tornillos para fijar el cajón mosquitera.

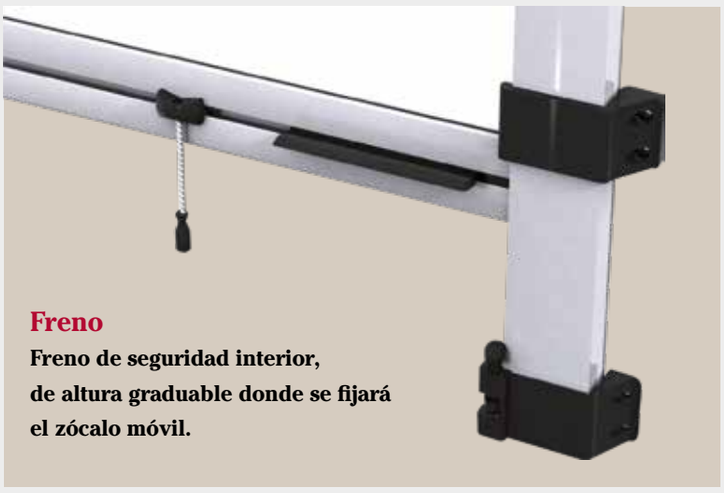

Freno
Freno de seguridad interior, de altura graduable donde se fijará el zócalo móvil.

MOSQUITERA ENROLLABLE SIMPLE

1	**10106**	Barra cabezal 39/2.40 L-2005
1	**10108**	Barra cabezal 45/1.70 L-2005
1	**10109**	Barra cabezal 45/2.20 L-2005
1	**10110**	Barra cabezal 45/2,40 L-2005
2	**10130**	Barra guía 40 L-2005 c/felpudo
3	**10150**	Muelle conf. dcha. 35 L-2005
4	**10162**	Conjunto cuerda L-2005
5	**10196**	Juego freno mosq. 39-45 L-2005
5	**10197**	Juego freno mosq. 39-45 doble L-2005
6	**10218**	Asa mosquitera
7	**10219**	Tapa tirador
8	**10373**	Tapa 35 dcha. L-2005
8	**10375**	Tapa 39 dcha. L-2005
8	**10377**	Tapa 45 dcha. L-2005
9	**10230047**	Pieza central 35 L-2005
9	**10230048**	Pieza central 39 L-2005
9	**10230049**	Pieza central 45 L-2005
10	**10391999**	Casquillo eje 35-39 L-2005
10	**10392999**	Casquillo eje 45 L-2005
11	**10510**	Barra guía doble c/felpudo
12	**10230059**	Sistema RDS mosquitera 35-39 (opcional)
12	**10230060**	Sistema RDS mosquitera 45 (opcional)

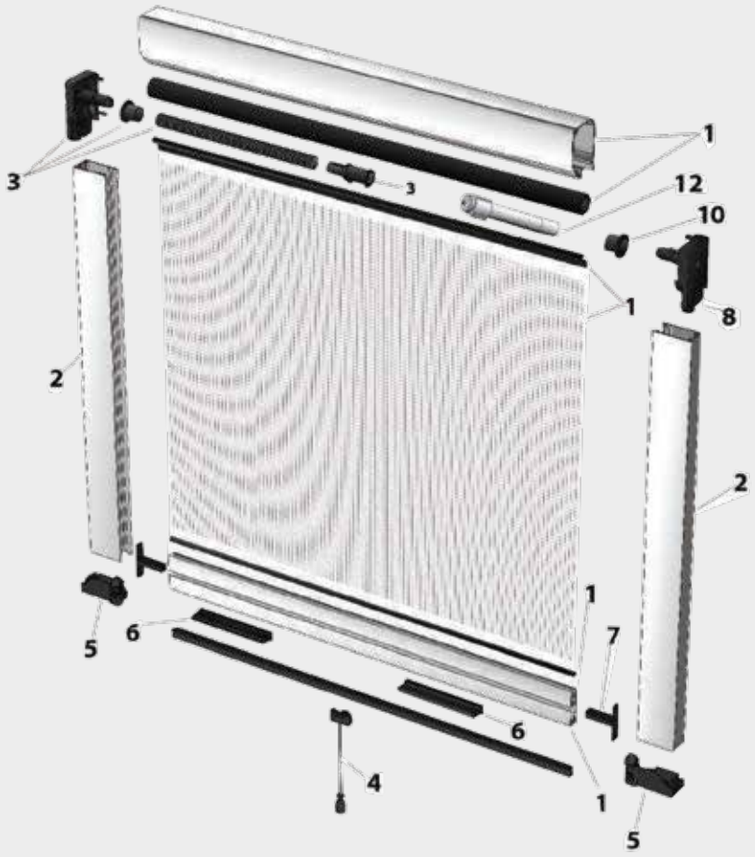

MOSQUITERA ENROLLABLE DOBLE

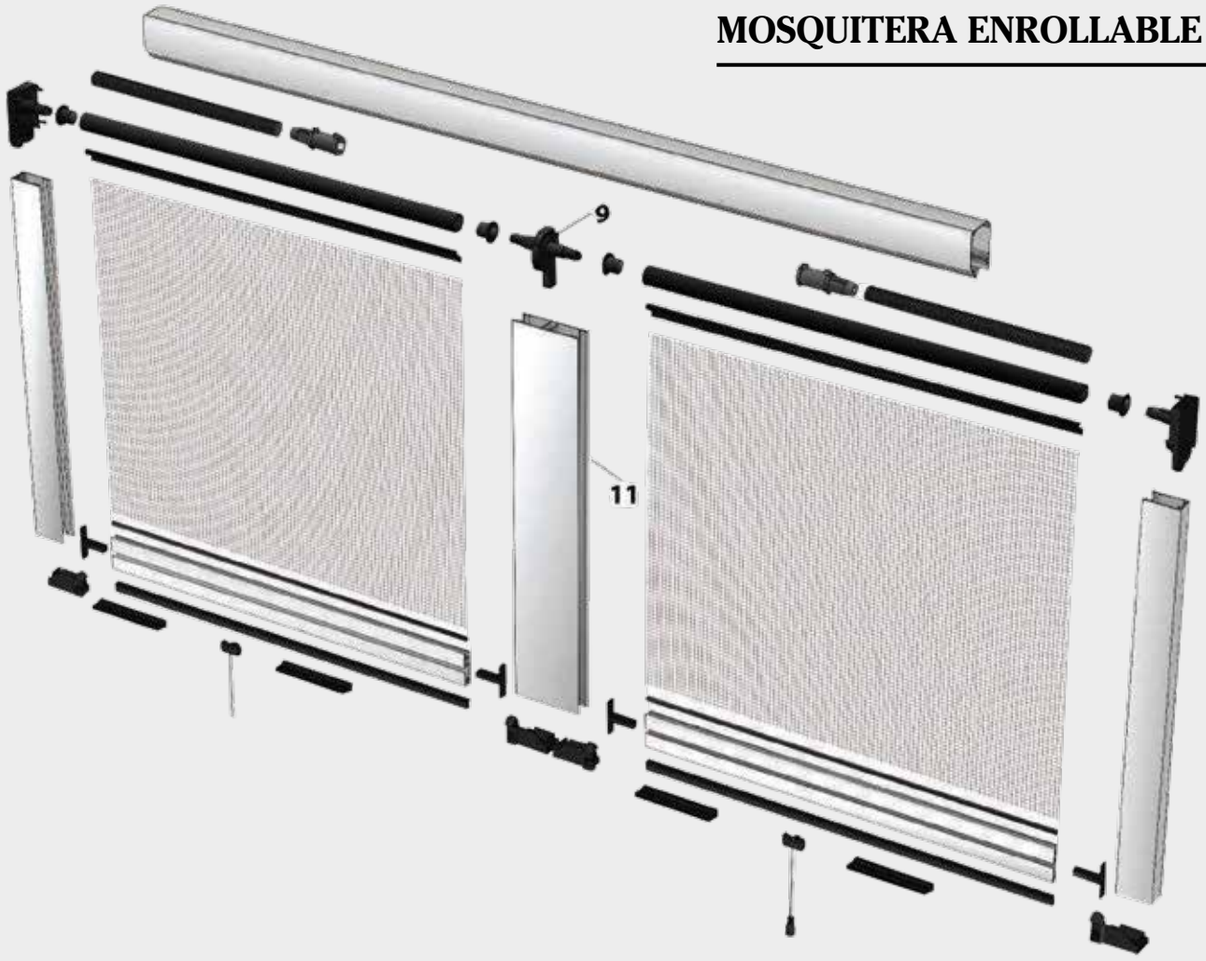

MOSQUITERA ENROLLABLE **L-Blanco, Anod. Plata**

ALTO	ANCHO 0,60	0,70	0,80	0,90	1,00	1,10	1,20	1,30	1,40	1,50	1,60
0,60											
0,70											
0,80											
0,90											
1,00											
1,10											
1,20											
1,30											
1,40											
1,50											
1,60											
1,70											
1,80											
1,90											
2,00											
2,10											
2,20											

MOSQUITERA ENROLLABLE **Rales Estándar, Lac. Plata - Bronce - Inox.**

ALTO	ANCHO 0,60	0,70	0,80	0,90	1,00	1,10	1,20	1,30	1,40	1,50	1,60
0,60											
0,70											
0,80											
0,90											
1,00											
1,10											
1,20											
1,30											
1,40											
1,50											
1,60											
1,70											
1,80											
1,90											
2,00											
2,10											
2,20											

MOSQUITERA ENROLLABLE **Ral Semi-Estándar, Anod. / Bronce - Inox.**

ALTO	ANCHO 0,60	0,70	0,80	0,90	1,00	1,10	1,20	1,30	1,40	1,50	1,60
0,60											
0,70											
0,80											
0,90											
1,00											
1,10											
1,20											
1,30											
1,40											
1,50											
1,60											
1,70											
1,80											
1,90											
2,00											
2,10											
2,20											

MOSQUITERA ENROLLABLE **Madera**

ALTO	ANCHO 0,60	0,70	0,80	0,90	1,00	1,10	1,20	1,30	1,40	1,50	1,60
0,60											
0,70											
0,80											
0,90											
1,00											
1,10											
1,20											
1,30											
1,40											
1,50											
1,60											
1,70											
1,80											
1,90											
2,00											
2,10											
2,20											

OPCIONES	
10230060	SISTEMA RDS MOS. 45 ENR. (Sólo mosq. inferiores a 1400 mm. de ancho)
10230059	SISTEMA RDS MOS. 35-39 ENR. (Sólo mosq. inferiores a 1400 mm. de ancho)
00500030	INCREMENTO MOSQ. CLIP
00500031	INCREMENTO MOSQ. FRONTAL (Sólo mosq. 45)
00500032	INCREMENTO MLTEJIDO MOSQUIPOLEN (Sólo mosq. 45)

Colores disponibles para Mosquitera Confeccionada
Lacados: Blanco (L/Bl), Plata (L/Pl.), Bronce (L/Br.), Inox (L/Inx.)
Anodizados (Anod.): Plata, Bronce, Inox.
Rales Estándar: (R.st.): 1015 / 3005 / 3007 / 6005 / 6009 / 7011 / 7016 / 7022 / 8014 / 8017 / 8019 / 9011 / 9016.
Lacados Madera (L/M): Clara, Oscura, Pino claro, Pino medio, Teka oscuro, Nogal oscuro, Sapelli, Embero rugoso, Imitación Nogal, Nogal Andaluz.
Otros colores bajo presupuesto. No garantizamos el plazo de entrega en colores especiales.

Sistema de anclaje

Sistema de anclaje mediante tornillos para fijar el cajón mosquitera.

Sistema de cierre

Sistema de cierre, seguro y al mismo tiempo tan fácil de soltar como pulsar con un dedo.

Lateral Simple

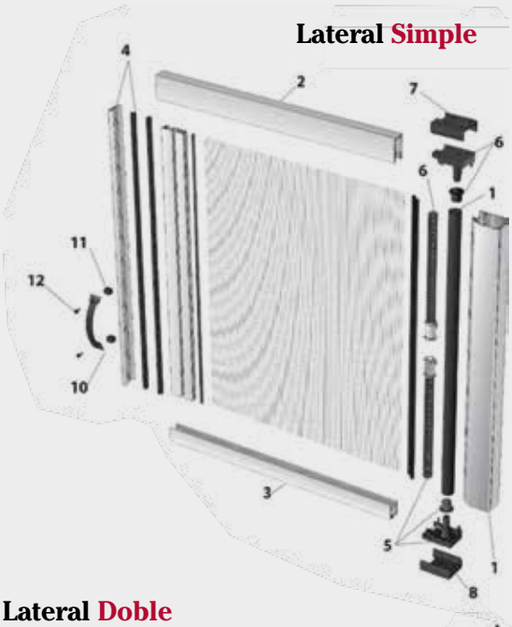

Lateral Doble

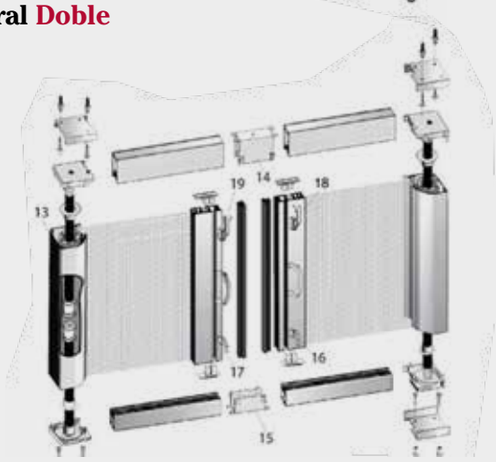

Línea 2005

			Accesorios 45	
			10190	10191
			Lateral	Lateral Doble
1	**10113**	Barra cabezal 45 lateral L-2005		
2	**10130**	Barra guía 40 L-2005 c/felpudo		
3	**10537**	Barra guía 25 lateral c/felpudo		
4	**10536**	Barra pared imán		
13	**10114**	Barra cabezal 45 lateral doble L-2005		
6	**10159**	Muelle conf. dcha clip 45 L-2005	✓	✓
5	**10161**	Muelle conf. izq. clip 45 L-2005	✓	✓
9	**10214**	Tapa tirador lateral	✓	✓
10	**10350**	Asa mosquitera lateral	✓	✓
11	**10351**	Taco unión asa lateral	✓	✓
12	**10370**	Tornillo 3,5*9,5 asa lateral	✓	✓
7	**10389**	Clip 45 dcha. L-2005	✓	✓
8	**10390**	Clip 45 Izqda. L-2005	✓	✓
14	**10353**	Unión guía 40 lateral		✓
15	**10354**	Unión guía 25 lateral		✓
16	**10356**	Gancho inferior dcha. lateral		✓
17	**10357**	Gancho inferior izq. lateral		✓
18	**10358**	Gancho superior dcha. lateral		✓
19	**10359**	Gancho superior izq. lateral		✓
		Espárrago roscado 4*5 (gancho lateral) negro		✓

MOSQUITERA ENR. LATERAL **L-Blanco, Anod. Plata**

ALTO	ANCHO 0,60	0,70	0,80	0,90	1,00	1,10	1,20
1,20							
1,30							
1,40							
1,50							
1,60							
1,70							
1,80							
1,90							
2,00							
2,10							
2,20							
2,30							

MOSQUITERA ENR. LATERAL **Rales Estándar, L/Bronce - Inox. - Plata**

ALTO	ANCHO 0,60	0,70	0,80	0,90	1,00	1,10	1,20
1,20							
1,30							
1,40							
1,50							
1,60							
1,70							
1,80							
1,90							
2,00							
2,10							
2,20							
2,30							

MOSQUITERA ENR. LATERAL **Rales Semi-Estándar, Anod. / Bronce - Inox**

ALTO	ANCHO 0,60	0,70	0,80	0,90	1,00	1,10	1,20
1,20							
1,30							
1,40							
1,50							
1,60							
1,70							
1,80							
1,90							
2,00							
2,10							
2,20							
2,30							

MOSQUITERA ENR. LATERAL **Madera**

ALTO	ANCHO 0,60	0,70	0,80	0,90	1,00	1,10	1,20
1,20							
1,30							
1,40							
1,50							
1,60							
1,70							
1,80							
1,90							
2,00							
2,10							
2,20							
2,30							

Mosquitera Noche / Día

Doble función, muy práctica y cómoda, ya que permite controlar la luz y proteger de la entrada de insectos.

Están compuestas por dos cabezales enrollables con distintos tejidos, uno es una malla de mosquitera y otro un estor enrollable.

Permite elegir la opción de mosquitera, disfrutando de la luz, o filtrar la luz exterior de forma decorativa mediante el despliegue de su estor enrollable.

Integración funcional

Sistema de despliegue mediante tirador y cuerda tirador

1	**10114**	Barra central 45 lateral doble L-2005
2	**10130**	Guía 40 L-2005, c/felpudo 48x8
3	**10160**	Muelle conf. izq. 4,5 L-2005
4	**10162**	Conjunto cuerda L-2005
5	**10214**	Tapa tirador lateral
6	**10218**	Asa mosquitera
7	**10377**	Tapa carcasa 45 dcha. L-2005
8	**10392999**	Casquillo eje 45 L-2005
9	**122**	Tejido Black-out
10	**10230060**	Sistema RDS 45 (opcional)
11	**10230013**	Espiche de pared
12	**10230011**	Tornillo 4x40

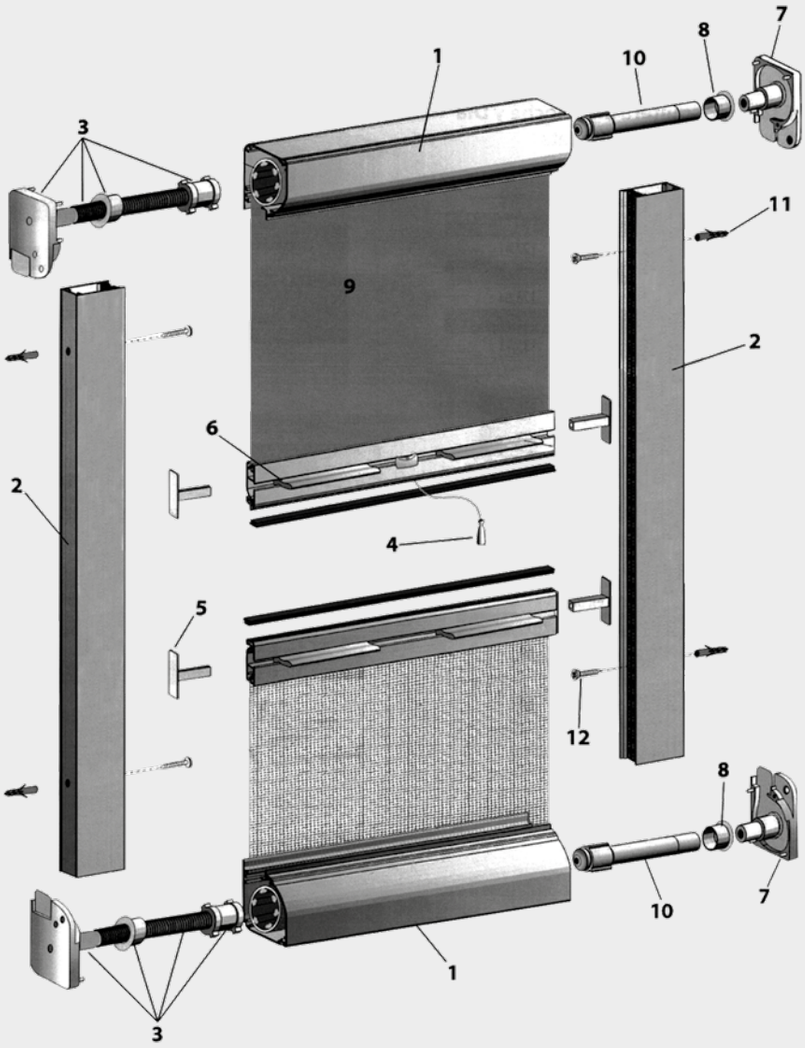

BLANCO / ANODIZADO PLATA

ALTO	1,00	1,10
1,00		
1,10		
1,20		
1,30		
1,40		

RAL SEMIESTANDAR / ANODIZADO BRONCE INOX

ALTO	1,00	1,10
1,00		
1,10		
1,20		
1,30		
1,40		

MADERA

ALTO	1,00	1,10
1,00		
1,10		
1,20		
1,30		
1,40		

RAL ESTANDAR / LACADO BRONCE INOX

ALTO	1,00	1,10
1,00		
1,10		
1,20		
1,30		
1,40		

LACADOS Y ANODIZADOS

Inox

Plata

Bronce

RALES ESTÁNDAR

Ral 1015 Marfil Claro	Ral 6005 Verde Musgo	Ral 6009 Verde Abeto	Ral 7011 Gris Hierro	Ral 7016 Gris Antracita	Ral 7022 Gris Sombra
Ral 3005 Rojo Vino	Ral 3007 Rojo Negruzco	Ral 8014 Marrón Sepia	Ral 8017 Chocolate	Ral 8019 Pardo Grisáceo	Ral 9011 Negro Grafito

LACADOS MADERA

Clara	Oscura	Pino Medio	Teka Oscuro	Nogal Oscuro
Sapelli	Embero Rugoso	Imitación Roble	Imitación Nogal	Nogal Andaluz

Otros colores bajo presupuesto